Posadowienie zbiornika o średnicy 1,5m
(grunt piaszczysty, woda gruntowa nie występuje)

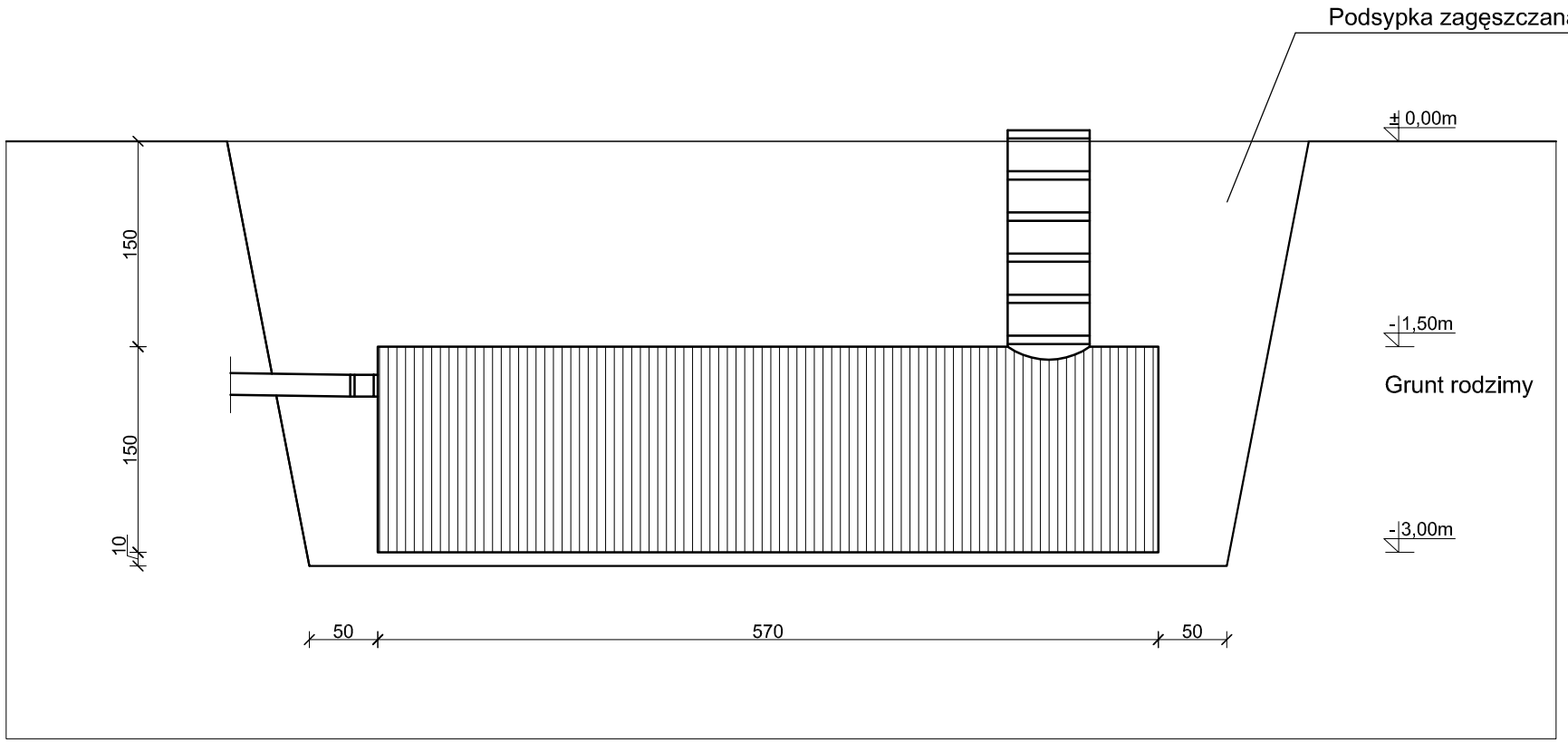

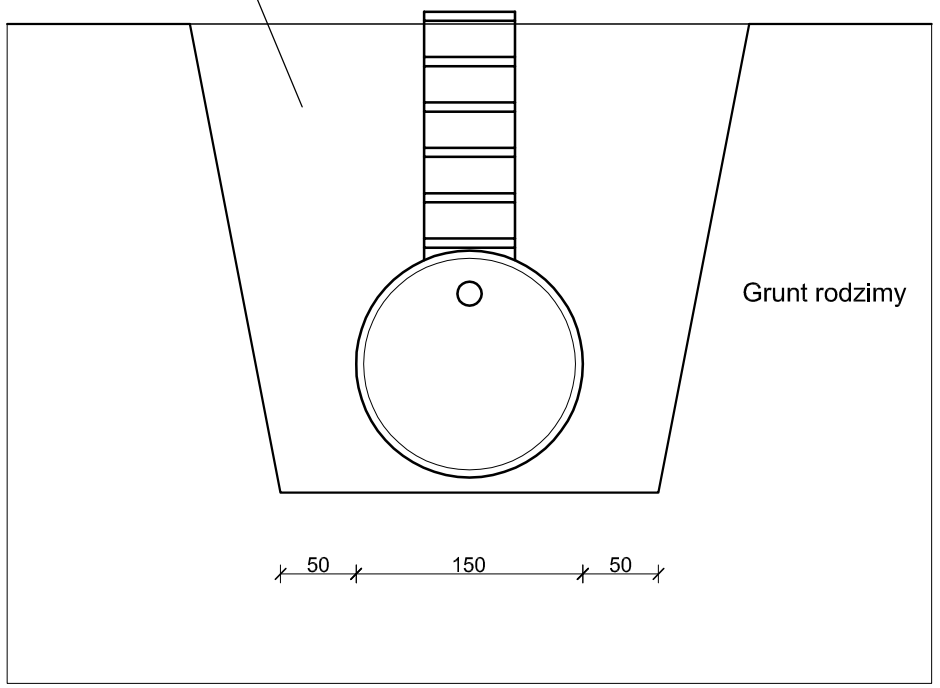

BM
malecbarbara@poczta.onet.pl
tel. kom. 602 22 90 70

FIRMA BUDOWLANA I HANDLOWA
mgr inż. Barbara MALEC
91 - 020 ŁÓDŹ ul. Inowrocławska 5 m. 61

TEMAT :	**PROJEKT BUDOWLANY** **BUDYNEK ŚWIETLICY WIEJSKIEJ W BRZUSTOWIE**
LOKALIZACJA:	BRZUSTÓW, gm. Będków, działki nr ew. gr. 302/1 i 302/3
PROJEKTANT:	mgr inż. Barbara MALEC upr. nr Łw - 9/71
TYTUŁ RYS.:	**POSADOWIENIE ZBIORNIKA**
DATA: **CZERWIEC 2010 R.**	SKALA: **1:50** NR. RYS.: **02**